令和8年度
浦安総合公園東駐車場･南区役所駐車場
管理機器ほか改修工事

図面番号	図 面 名	縮　尺
E-00	表紙・図面リスト	NO SCALE
E-01	岡山市建築設備工事(電気)仕様書	NO SCALE
E-02	付近見取図・配置図	1/250,1/10,000
E-03	出入口北(区役所側)平面図	1/50
E-04	出入口西(公園側)平面図	1/50
E-05	駐車場管制設備 系統図	NO SCALE
E-06	駐車場管制設備 配管配線図	NO SCALE
E-07	駐車場管制機器参考姿図1	NO SCALE
E-08	駐車場管制機器参考姿図2	NO SCALE
E-09	駐車場管制機器参考姿図3	NO SCALE
E-10	車番認識カメラ 基礎詳細図	1/10

工事名	浦安総合公園東駐車場･南区役所駐車場管理機器ほか改修工事				No. E-00 / E-10	有限会社 ワークシステム設計事務所 岡山市中区藤崎623番地1 TEL 086-274-5612 FAX 086-274-5613	
図面名	表紙･図面リスト			縮尺 NO SCALE			
岡山市 都市整備局住宅・建築部 公共建築課				令和7年11月			
課長	課長補佐	係長	課員	担当者	承認	検図	製図

岡山市建築設備工事（電気）仕様書

Ⅰ 工 事 概 要

1 工 事 場 所　　岡山市南区浦安南町４９５番地５

2 建 物 概 要

建物名称	構造	階数	無人・有人	延べ面積（㎡）	消防法令別表１	備考
庁舎棟	Ｓ造	４階	無人	3,580.56	15項	
合計						

3 工 事 種 目 （⊙ 印のついたものを適用する）

建物別及び屋外 ＼ 工事種別	駐車場			屋外
・電灯設備				
・動力設備				
・電気自動車用充電設備				
・受変電設備				
・電力貯蔵設備				
・発電設備				
・太陽光発電設備				
・雷保護設備				
・構内情報通信網設備				
・構内交換設備				
・映像音響設備				
・拡声設備				
・情報表示設備				
・テレビ共同受信設備				
・インターホン設備				
・火災報知設備				
・警備配管設備				
・構内配電線路				
・構内通信線路				
・誘導支援設備				
・監視カメラ設備				
⊙駐車場管制設備	改修一式			

Ⅱ 工 事 仕 様

1 共 通 仕 様

図面及び特記仕様に記載されていない事項は、国土交通省大臣官房官庁営繕部監修の公共建築設備工事標準図(電気設備工事編)最新版及び、公共建築工事標準仕様書(電気設備工事編)最新版、公共建築改修工事標準仕様書(電気設備工事編)最新版による。

2 特 記 仕 様

1）項目は、番号に ◯ 印のついたものを適用する。
2）特記事項のうち選択する事項は ⊙ 印のついたものを適用する。

項目	特記事項
一般共通事項	
① 機材	岡山市公共建築課機器材料等指定名簿、設備機材等評価名簿（一社）公共建築協会発行　最新版による。 図示する品番・寸法・姿図及び形状は参考であり、製品名及び製造所を指定するものではない。
1) 環境への配慮	国等による環境物品等の調達の推進等に関する法律（グリーン購入法）に定める所により、環境負荷を低減できる材料を選択するよう努める。
2) 化学物質を発散する建築材料等	本工事の建物内部使用する建築材料等は、設計図書に選定する所要の品質及び性能を有するものとし、次の条件を満たしてのとする。 塗料はホルムアルデヒド、トルエン、キシレン、エチルベンゼンを発散しないか、発散が極めて少ないものとする。
② 電気保安技術者	工事現場におく電気保安技術者は、工事期間中の電気工作物の保安業務を行うものとする。
③ 工事用電力、水、その他	本工事に必要な工事用電力、水などの費用は受注者の負担とする。 官公署への諸手続などの費用は受注者の負担とする。
④ 工事用仮設物	構内につくることが　・できる　⊙ できない
5. 発生材の処理	引渡しを要するもの。 ・なし　・あり（　・機器類　・配管材料　・ＰＣＢ使用機器類　・蛍光管） ＰＣＢ使用機器、水銀使用の管球は関係法令により適正に処理か、建物管理者に引き渡すこと。
⑥ 石綿含有建材の事前調査	※石綿含有建材の事前調査 工事着手に先立ち、目視及び貸与する設計図書等により石綿を含有しているボ付材、成形板、建築材料等の使用の有無について調査し、調査結果を監督職員に提出する。
7. 残土処理	・構内指示の場所に敷きならし　・構外搬出適切処理
8. 他工事との取合い	・はり貫通部の補強及びスリーブ 補強　・別途工事　・本工事　　スリーブ　・別途工事　・本工事 ・照明器具、幹線等の吊りボルト用インサート ・別途工事　・本工事 ・軽量鉄骨壁のボックス取付用の下地 ・別途工事　・本工事 ・埋込形分電盤、端子盤、プルボックスの仮枠及び埋込部分の補強 仮枠　・別途工事　・本工事 補強　・別途工事　・本工事 ・天井埋込形器具の取付箇所の天井ボード類、下地の切込み、下地の補強 ・別途工事　・本工事 ・自動閉鎖装置を取付ける防火戸の切込み、補強及びドアチェック、フロアヒンジ ・別途工事　・本工事 ・電気室、自家発電機室などの基礎及びピット（ふたを含む） ・別途工事　・本工事 ・アンテナ基礎 ・別途工事　・本工事
9. 合成樹脂可とう管	・ＰＦ管を隠ぺいする場合は（タイプ－２５）一層管とする。 屋外で露出する場合は二層管と耐候性に優れたものを使用する。
10. 呼び線	・長さ１m以上の入線しない管路には１．２mm以上の樹脂被覆鉄線を挿入する。
11. フラッシュプレートの材質	・金属製（ＳＵＳ　新金属も含む）　・樹脂製
12. フロアボックス	・コンクリートボックス又はアウトレットボックス
13. フロアプレート	・水平高低調節付プレート（空転防止、リング付）とする。
⑭ カバープレートの用途別表示	⊙ 電灯㋕、動力㋡、電話㋟、電気時計㋷、拡声㋭、インターホン㋣、 表示㋺、テレビ共同受信㋒、火災報知㋖、警備㋝ の表示をする。
⑮ 電線類	⊙ ＥＭ電線で規格等の定めの無いものは、ハロゲン及び鉛を含まない材料で構成されたものとする。
⑯ 電線本数、管路等	分電盤、制御盤、端子盤などの２次側以降の配線で、配線経路、電線サイズ、電線本数、配管サイズなどは監督員との協議により図面表示と多少相違、増加させてもよい。

項目	特記事項
一般共通事項	
17. 接地極	下記による。 ・共同接地　E_{AD}　１０Ω以下 ・共同接地　E_{AD}・E_{ELB}　２Ω以下 ・第Ａ種　E_A　１０Ω以下 ・第Ｂ種　E_B　Ω以下 ・第Ｄ種　E_D　１００Ω以下 ・第Ｃ種　E_C　１０Ω以下 ・接地の種類　記号　接地抵抗値 ・雷保護用　E_{LA}　１０Ω以下 ・交換機用　E_t　１０Ω以下 ・通信用　E_{At}　１０Ω以下 ・通信用(拡声用増幅器)　E_{Dt}　１００Ω以下 ・測定用　E_0　――― ・ＥＬＣＢ回路用　E_{DELB}　１００Ω以下
18. 埋設表示	・黄銅板製（避雷設備用及び接地極埋設表示）　・ＳＵＳ製 ・埋設シート（ダブル ） ・地中配線の埋設表示は８０×８０×３００のコンクリート杭とする。
⑲ 再使用機器	取外し再利用機器は清掃及び絶縁抵抗測定のうえ取付のこと。
⑳ 絶縁抵抗の測定	工事着手前に改修場所の既存の電気設備の絶縁抵抗を測定し、測定表を監督員に提出する。
㉑ 補修など	工事の施工に伴い既成部分を汚染又は損傷した場合は、既成にならい補修をする。
22. 露出配管の塗装仕様	・　変性エポキシ樹脂プライマー＋合成樹脂調合ペイント２回塗り　・　塗装なし 塗装する部分　・屋上　・屋側　・屋外　・廊下　・機械室　・居室（　）
㉓. 屋外露出配管の仕上げ	溶融亜鉛めっき仕上げ［めっき付着量３００g/㎡以上］とする。
㉔ 耐震措置	設備機器の固定は、次に示す設計用地震力に耐える方法とする。また、機器、配管、風道などの耐震対策のため、必要な計算書を監督員に提出する。ただし、重量1kN以下の軽量な機器については、設備機器の製造者の指定する方法で確実に行えばよいものとする。 ・　機器の据付け及び取付け 設計用水平地震力は、機器重量［kN］に地域係数0.9とし、次に示す設計用標準水平震度を乗じたものとする。 ・　上層階とは2～6階建の場合は最上階、7～9階建の場合は上層2階、10階～12階建の場合は上層3階13階建以上の場合は上層4階とする。 ・　中間階とは地階、1階を除く各階で上層階に該当しないもの。 ⊙　重要機器は次のものを示す。（水槽類には燃料小出し槽を含む。） ⊙配電盤　・発電装置（防災用）　・直流電源装置　・交流無停電電源装置 ・交換機　・火災報知受信機　・中央監視装置　・通信総合盤 ・設計用鉛直地震力は設計用水平地震力の1／2とし、水平地震力と同時に働くものとする。

設置場所	機器種別	⊙特定の施設 重要機器	⊙特定の施設 一般機器	・一般の施設 重要機器	・一般の施設 一般機器
上層階 注1）屋上及び塔屋	機器	２．０	１．５	１．５	１．０
	防振支持の機器	２．０	２．０	２．０	１．５
	屋上及び塔屋	２．０	１．５	１．５	１．０
中間階	機器	１．５	１．０	１．０	０．６
	防振支持の機器	１．５	１．５	１．５	１．０
	水槽類	１．５	１．０	１．０	０．６
地下及び1階	機器	１．０	０．６	０．６	０．４
	防振支持の機器	１．０	１．０	１．０	０．６
	水槽類	１．５	１．０	１．０	０．６

項目	特記事項
一般共通事項	
25. あと施工アンカー	施工後確認試験　※行う　・行わない 試験方法　引張試験機による引張試験 確認強度　対象機器ごとのアンカーボルト1本当たりの短期引抜強度の２/３以上 試験箇所数　１施工単位に対し１本以上 対象機器（・配電盤　・非常用発電機　・直流電源装置　・　）
26. 盤表示	**受注者名で一括発注工事の場合は下請負電気工事業者名も記入する。**
27. 盤仕上等	屋外用盤（キュービクルを除く）は　・　ＳＵＳ　・　ＺＳＰ処理　・　樹脂
28. 分電盤	**・中扉は丁番式ワンタッチ開閉とする。　・　接地端子は承認図により指示**
電灯設備	
1. 工事範囲	・配管　・配線　・機器等取付　・撤去
2. 配線器具	・タンブラスイッチは連用大角形ネーム付とする。 ・壁付コンセントは原則として連用大角形とする。ただし2口の場合は複式は使用しない。 ・防水形コンセント（　・防滴プレート形　・ツイストロック形　・露出形　・プラグ付）
3. 照明器具	・ＬＥＤの光源色は別図面に指定がある場合を除き下記による。 ＬＥＤの光源色（・昼光色　・昼白色　・温白色　・電球色） ・ブローイング工法に対応するＬＥＤ照明とする。
4. 非常用照明の照度測定	・設置した各部屋２箇所以上とし、測定箇所は監督員の指示による。
5. 照明制御の照度測定	・明るさセンサーによる照明制御を行う部屋は照度測定を行い測定表を監督員に提出する。 なお測定箇所は監督員の指示による。 照度測定時期　１００%点灯時（・　夜間　・　） 調光制御点灯時（・　夜間　・昼間　）
6. EEFｹｰﾌﾞﾙのｼﾞｮｲﾝﾄﾎﾞｯｸｽ	・アウトレットボックス　・プルボックス　・ＥＥＦ用ジョイントボックス
7. 照明器具の接地	・コード吊以外の照明器具（屋外灯及び３２Ｗ相当以上）はすべて接地する。 ・接地線は原則としてＩＥ１．６mm以上とする。ただし、ケーブルの心線数を追加して（配線と同一サイズ、接地線緑色）使用してもよい。
8. 照度センサ設定器	・納入数　個
9. 多重伝送ﾘﾓｺﾝﾄﾞﾚｽ送信機	・納入数　個
10. 非常照明・誘導灯 自己点検送信器	・納入数　個
11. 分電盤の予備配管	・予備の配線用遮断器４個以下の場合（２５）相当を１本、５個以上の場合（２５）相当を２本を下記のように施工する。 天井スラブの場合・天井又は梁下２０ｃｍまで立上げ、中深アウトレットボックスにカバープレート取付。 二重天井の場合・天井内まで立上げ、中深アウトレットボックスにカバープレート取付。
12. 照度測定	・内野（５ｍピッチ）　・外野（１０ｍピッチ）　・指定する所
動力設備	
1. 工事範囲	・配管　・配線　・機器等取付　・撤去
2. 電動機などへの接続	・本工事　・別途工事
3. 監視制御	監視　・警報盤による代表監視　・中央監視盤による監視 操作　・現場盤による手元操作　・中央監視盤による遠方操作 ・　押ボタンスイッチによる遠方操作 ・操作電源　・受変電設備の操作電源による。 ・その他
4. 引留金物等	・フックボルト（ＤＶ１４″相当以下）　・アンカーボルト（ＤＶ２２″相当以上）
受変電設備	
1. 工事範囲	・配管　・配線　・機器等取付　・撤去
2. 電気方式	高圧　三相３線式　６ｋｖ　６０Ｈｚ 低圧　・三相３線式２００Ｖ　・単相３線式１００／２００Ｖ ・単相２線式　・１００Ｖ　・２００Ｖ
3. 盤内取付装置	・盤内ヒーター　・換気扇・ダイヤル式温度計（油入トランス用）
4. 屋外変電基礎	・本工事　・別途工事
5. 高圧交流負荷開閉器	・開放形　・密閉（・中耐塩形　・重耐塩形）　・地絡継電器付
6. 高圧ケーブルの端末処理	・屋外　・一般型　・耐塩型（・プレハブ　・ガイシ）
7. 高圧電力ケーブルの端末部	・高圧電力ケーブルの端末部両端にシースの収縮対策（熱収縮テープによるシースずれ止め対策等）を行う。
8. 予備品等	・電力ヒューズ現用定格値のものを現用数　・フック棒 ・トランスの防振ゴムは耐震ストッパー付きとする。

項目	特記事項
発電設備	
1. 工事範囲	・配管　・配線　・機器等取付　・撤去
2. 電気方式	三相３線式　・６ｋｖ　・２００Ｖ　・６０Ｈｚ
3. 仕様明細	別仕様書による。
4. チェンブロック天井走行装置など	・Ｕ字ボルト（　・本工事　・別途工事）　・Ｉビーム（　・本工事　・別途工事） ・チェーンブロック（　・本工事・別途工事）・天井走行装置（・本工事・別途工事） ・コンクリート製　・鋼板製（　・本工事　・別途工事）
5. 防油堤	消火器（粉末ＡＢＣ、蓄圧式）（　・１０形　・２０形　個）
6. 予備品等	工具　・　製造者の標準一式
7. 工具	
太陽光発電設備	
1. 工事範囲	・配管　・配線　・機器等取付　・架台　・ＰＶ支持架台　・撤去
2. 太陽電池アレイ	・出力　kW　・設備面積　㎡
3. ﾊﾟﾜｰｺﾝﾃﾞｨｼｮﾅｰ	・出力　kW　・電気方式　相　３線式
4. 系統連携	・１φ　・３φ
5. 系統連携保護	・ＯＶＧＲ　・ＲＰＲ
6. 逆潮流	・有　・無
7. 表示装置	・有　・無
8. 計測装置	・温度計（直射日光の当たる場所に設置は禁忌）　・日射計
雷保護設備	
1. 工事範囲	・配管　・配線　・受雷部取付　・接地極埋設　・撤去
2. 受雷部	・突針　・水平導体又はメッシュ導体　・構造体利用
3. 引下げ導線	・引き下げ導線　・建築構造体利用　・試験用接続端子箱
4. 接地システム	・建築構造体利用（建築基礎等完了時構造体の接地抵抗を測定し、測定表を監督員に提出する。） ・Ａ型接地極　・Ｂ型接地極
5. 内部雷保護	・ＳＰＤ　・ＳＰＤ分離機　・等電位ボンディング
構内情報通信網設備	
1. 工事範囲	・配管　・配線　・機器等取付（キャビネット類）　・撤去
2. ネットワーク	・100BASE-TX/FX　・1000BASE-T/SX/LX　・10GBASE-SR/LR/ER/LX4/T ・その他（　）
3. 使用機器	・EM-UTPｹｰﾌﾞﾙ　・光ﾌｧｲﾊﾞｰ　・情報ｺﾝｾﾝﾄ　・ｽｲｯﾁﾝｸﾞHUB ・ﾙｰﾀｰ　・TA　・無線LAN　・ﾒﾃﾞｨｱｺﾝﾊﾞｰﾀｰ ・その他（　）
構内交換設備	
1. 工事範囲	・配管　・配線　・呼び線挿入　・撤去
2. ローテンションアウトレット	・一般電話用　個　・ボタン電話用　個　・取付　・納入 ・ユニット形　・防水形
3. 保安器用接地	・本工事　・別途工事
4. 引留金物等	・フックボルト　・アンカーボルト
5. 形式	・デジタルＰＢＸ　・ＩＰ－ＰＢＸ
6. 回線数	・内線　／　回線　・局線　／　回線
7. 局線表示盤	・　面
8. 電話設備	・多機能電話機　・一般電話機　・玄関子機　・ＩＰ電話器　・ＰＨＳ ・ＰＨＳ用アンテナ
9. 電話機への配線	・内線電話１台につき次のものを見込む。 ・ＴＩＥＦ0.65-2Ｃ（　・２０ｍ　・　ｍ）　・２号ワイヤプロテクタ１．５ｍ ・　BTIEE　0.4-4P（　・２０ｍ　・　ｍ）　・２号ワイヤプロテクタ１．５ｍ
映像音響設備	
1. 工事範囲	・配管　・配線　・機器等取付　・撤去
2. 映像機器	・プレーヤ（・ＤＶＤ　・ブルーレイ）　・モニタ　・プロジェクタ　・カメラ
3. 音響機器	・マイクロホン　・ＣＤプレーヤ　・アンテナ　・ダブルカセットデッキ ・その他（　）
拡声設備	
1. 工事範囲	・配管　・配線　・機器等取付　・撤去
2. 増幅器	・
3. マイクロホン	・
4. ワイヤレス受信機	・
5. スピーカー	・　※　図面参照
6. 音量調節器	・
7. アンテナ	・
8. ＣＤプレーヤー	・
情報表示設備	
1. 工事範囲	・配管　・配線　・機器等取付　・撤去
2. マルチサイン装置	・壁掛形　・自立形
3. 出退表示装置	・縦書　・横書
4. 時計表示装置	・発信器　・埋込形　・卓上形 ・親時計　・ラック形　・壁掛形 ・子時計　・壁掛形　・埋込形　・天吊形 ・アナログ　・デジタル
5. 予備品	・電球、ヒューズ　・現用数の２倍　・１０個
テレビ共同受信設備	
1. 工事範囲	・配管　・配線　・機器等取付　・撤去
2. 同軸ケーブル	・高周波同軸ケーブル（ＥＭ－ｎＣ－２Ｅ）　・ﾎﾞﾘｴﾁﾚﾝｼｰｽ同軸ｹｰﾌﾞﾙ（ＥＭ－Ｓ－ｎＣ－ＦＢ）
3. アンテナ	・ＡＵ１形　・ＡＵ２形　・ＢＳ　・110°ＣＳ　・ＦＭ　・ＡＭ
4. アンテナ支持ポールの取付	・壁面（　点支持）　・自立　・Ａ部の長さ　ｍ
5. 増幅器	・形式（　）
6. 電界強度の測定	・要　・不要
インターホン設備	
1. 工事範囲	・配管　・配線　・機器等取付　・撤去
2. 電源	・ＡＣ１００Ｖ
3. 機種	・電話形親機　・スピーカー形親機　・電話形子機　・スピーカー形子機
4. 通話網方式	・親子式　・相互式
5. 電話方式	・同時式　・交互式

項目	特記事項
火災報知設備	
1. 工事範囲	・配管　・配線　・機器等取付　・撤去
2. 自動火災報知設備	・受信機　Ｐ型　級　回線　・ＧＲ型　アドレス ・副受信機　級　回線
3. 非常警報装置	・自立型　・壁掛型 ・発信器、ベル、表示灯等の形式　・一体型　・複合装置　・単独型
4. 自動閉鎖設備	・防火戸　・防火シャッター　・防煙ダンパー
5. ガス漏れ警報設備（ＬＰＧ）	・検知器　・移動接点付 ・受信機　回線 ・認定品　・非認定品
6. 漏電火災警報設備	・１級認定品
7. 予備品	電球、ヒューズ、プロテクタータ　・製造者の標準一式 工具は　・製造者の標準一式
警備配管設備	
1. 工事範囲	・配管　・呼び線挿入　・撤去
2. 施工方法	・
3. 電源	・　※　図面参照
4. 警戒方式	・
構内配電線路	
1. 施工方法	・地中線保護方式　・厚鋼電線管　・ポリエチレン被覆鋼管（外面一層型） ・コンクリートトラフ　・ＨＩＶＥ　・波付硬質合成樹脂管 ・　架空線電柱　・遠心力鉄筋コンクリート柱　・木柱（注入柱） ・バンザーマスト　・亜鉛めっき鋼管ポール 電柱名札　・要　・不要 支線　・亜鉛めっき鋼より線 ・埋設深さ　・ＧＬ－６００　・ＧＬ－３００　・路盤下－３００以上（道路を除く）
2. 地中箱	・蓋の記号表示　・鋳型流込み（　）

1．機器取付高

機器取付高は下記を標準とする。ただし、監督員の指示により変更することがある。

名称		測点	取付高（mm）
電力共通	取引用計器	地上～窓中心	1,800
	引込開閉器	床上～中心	2,100
電灯	分電盤	床上～中心	1,500(上端1,900以下)
	スイッチ	床上～中心	1,300
	コンセント（一般）	床上～中心	300
	コンセント（和室）	床上～中心	150
	コンセント（台上）	台上～中心	150
	コンセント（土間）	床上～中心	800
	ブラケット（土間）	床上～中心	2,100
	ブラケット（踊場）	床上～中心	2,000～2,500
	ブラケット（鏡上）	鏡上端～中心	150
	身障者便所操作盤	床上～中心	1,100
	身障者便所スイッチ	床上～中心	600～1,100
動力	壁掛形制御盤	床上～中心	1500(上端1900以下)
	手元開閉器	床上～中心	1,500
	操作スイッチ	床上～中心	1,300
電話	端子盤（ＥＰＳ）	床上～中心	1500(上端1900以下)
	端子盤（室内）	床上～下端	300
	保安器箱	天井下～上端	200
	取付位置ボックス	床上～中心	300
	取付位置ﾎﾞｯｸｽ(和室)	床上～中心	150
	壁付電話機	床上～中心	1500
受変電	接地端子箱	地上、床上～中心	500

名称		測点	取付高（mm）
火災報知	受信機・副受信機	床上～中心	800～1,500
火災報知	専用総合盤	床上～中心	800～1,500
火災報知	発信器	床上～上端	800～1,500
火災報知	ベル	床上～中心	2,300
火災報知	発信器標識灯	床上～中心	2,100
火災報知	ｶﾞｽ漏れ警報機(LPG)	床上～器具上部	300以下
拡声	壁掛形スピーカー	床上～中心	2,300
拡声	壁付音量調節器	床上～中心	1,300
拡声			
情報表示	表示器	床上～中心	2,300
情報表示	壁付発信器	床上～中心	1,300
情報表示	ブザー	床上～中心	2,300
情報表示	壁付押ボタン(一般)	床上～中心	1,300
情報表示	〃（身障者玄関）	床上～中心	900
情報表示	〃（多目的便所）	床上～中心	900/400
情報表示	電源箱	床上～中心	1,500
情報表示	壁掛形親時計	床上～中心	1,500(上端1,900以下)
情報表示	子時計	床上～中心	2,300
インターホン設備	壁付ｲﾝﾀｰﾎﾝ（一般）	床上～中心	1,500
インターホン設備	壁付ｲﾝﾀｰﾎﾝ(身障者)	床上～中心	1,100
インターホン設備	壁付位置ボックス	床上～中心	300
インターホン設備	壁付位置ﾎﾞｯｸｽ(和室)	床上～中心	150
テレビ共同受信	機器収納箱	天井下～上端	200
テレビ共同受信	直列ユニット	床上～中心	300
テレビ共同受信	直列ユニット(和室)	床上～中心	150

2．配線記号その他

※　図中配線で寸法記入のないものは、下記による。又、非環境対策型電線・ケーブルの場合はＶを追記する。(例 V.VF)

イ．　電灯設備の場合　　電線管は　・　薄鋼　・　ねじなし　とする。

1.6×2(19)　1.6×3(19)　1.6×4(25)　2.0×2(19)
1.6×5(25)　1.6×6(25)　H　HIV2.0×2(19)
F2　EEF1.6-2C　F3　EEF1.6-3C　F2E　EEF1.6-2C 1E1.6
F4　EEF1.6-2C×2　F5　EEF1.6-2C+EEF1.6-3C　2F2　EEF2.0-2C　2F2E　EEF2.0-2C 1E1.6
F6　EEF1.6-3C×2　F7　EEF1.6-3C+EEF1.6-2C×2　2F3　EEF2.0-3C

ロ．動力設備の場合　1.6×3(19)

ハ．電気時計・拡声設備の場合　1.2×2(19)　1.2×3(19)　1.2×5(19)

※　照明器具用設置ボックスの位置

・　非常照明用白熱灯組込器具（電源別置）には、一般用及び非常用位置ボックスを設けること。

※　予備電源別置型の非常照明は、器具内の送り端子を使用時は、配線と同様に耐熱階級を満足すること。
上記により難い場合は、分岐ボックスを設置し、端末配線処理を行うこと。

工事名	浦安総合公園東駐車場・南区役所駐車場管理機器ほか改修工事				Ｎｏ．E-01 / E-10	有限会社 ワークシステム設計事務所 岡山市中区藤崎623番地1 TEL 086-274-5612 FAX 086-274-5613	
図面名	岡山市建築設備工事（電気）仕様書			縮尺			
岡山市	都市整備局	住宅・建築部	公共建築課	令和７年１１月			
課長	課長補佐	係長	課員	担当者	承認	検図	製図

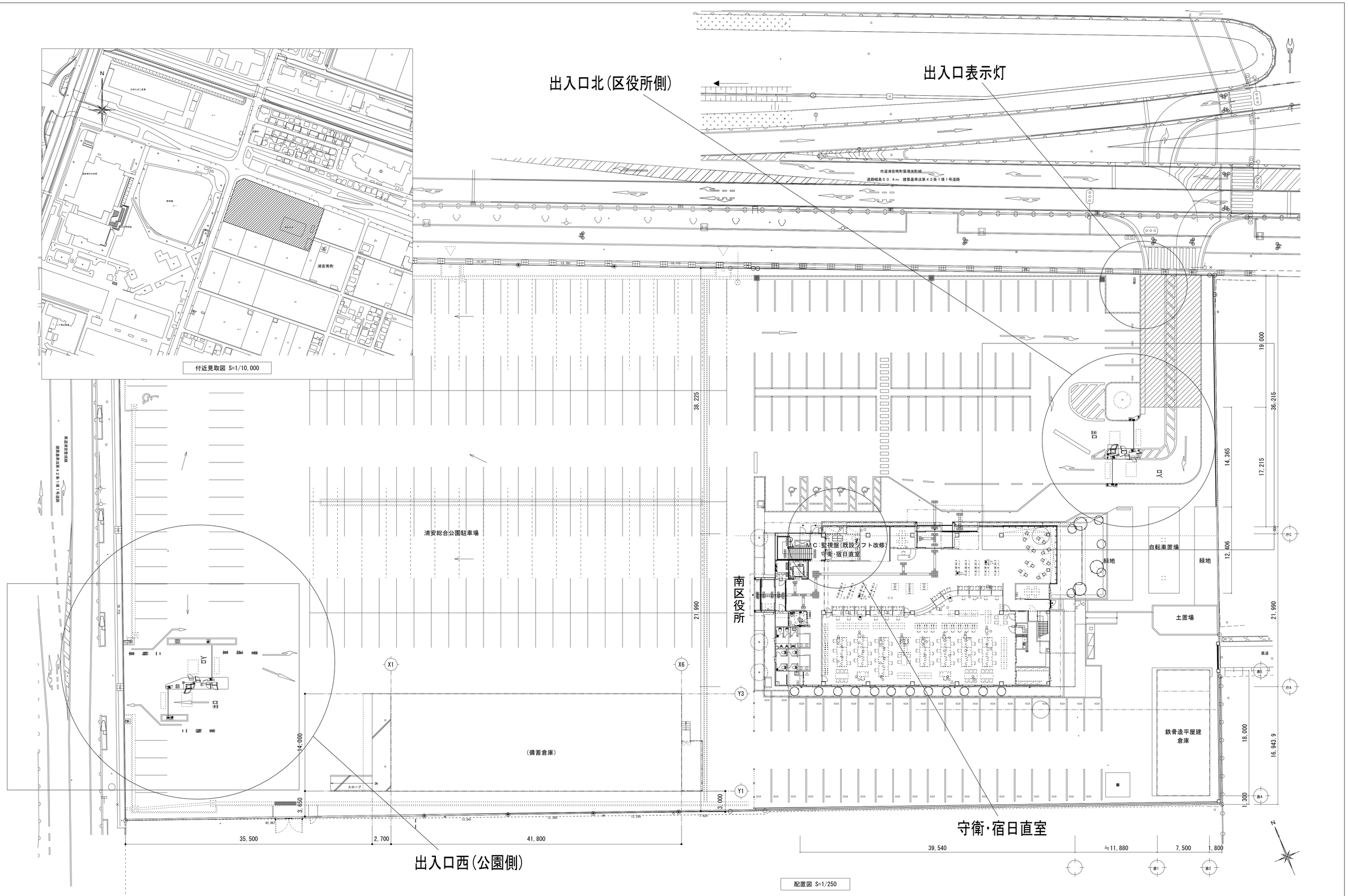

工事名	浦安総合公園東駐車場・南区役所駐車場管理機器ほか改修工事		No. E-02 / E-10	有限会社 ワークシステム設計事務所 岡山市中区藤崎623番地1 TEL 086-274-5612 FAX 086-274-5613
図面名	付近見取図・配置図	縮尺 A1版 S=1/250 1/10000 A3版 S=1/500 1/20000		
岡山市 都市整備局住宅・建築部 公共建築課		令和7年11月		

課長	課長補佐	係長	課員	担当者	承認	検図	製図

出入口北(区役所側)

記号	機器名称	数量	備考
AP	全自動精算機	1	AP-700
CG	カーゲート	2	GT-652
BC	バーキャッチャ	2	
CM	車番認識カメラ	4	
IR	赤外線照明付	2	
NR	車番認識装置制御盤	2	NR-300
ODR/ODT	光電センサ	2	既設存置
LED	LED照明	1	
LC	ループコイル	4	既設存置
TB	中継盤	1	
GC	ゲート制御盤	1	
FSG	満空表示灯	1	

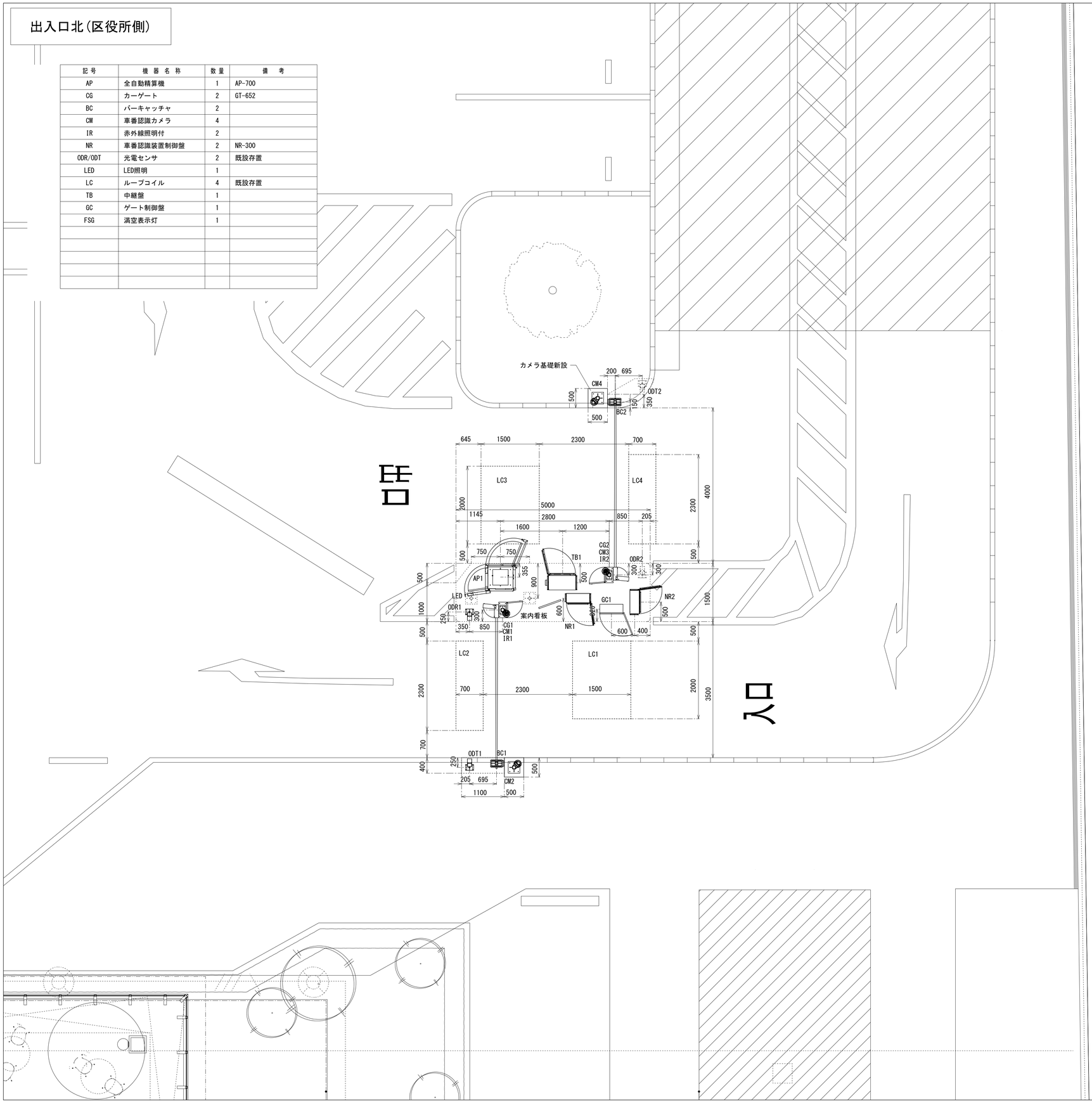

出入口表示灯部分

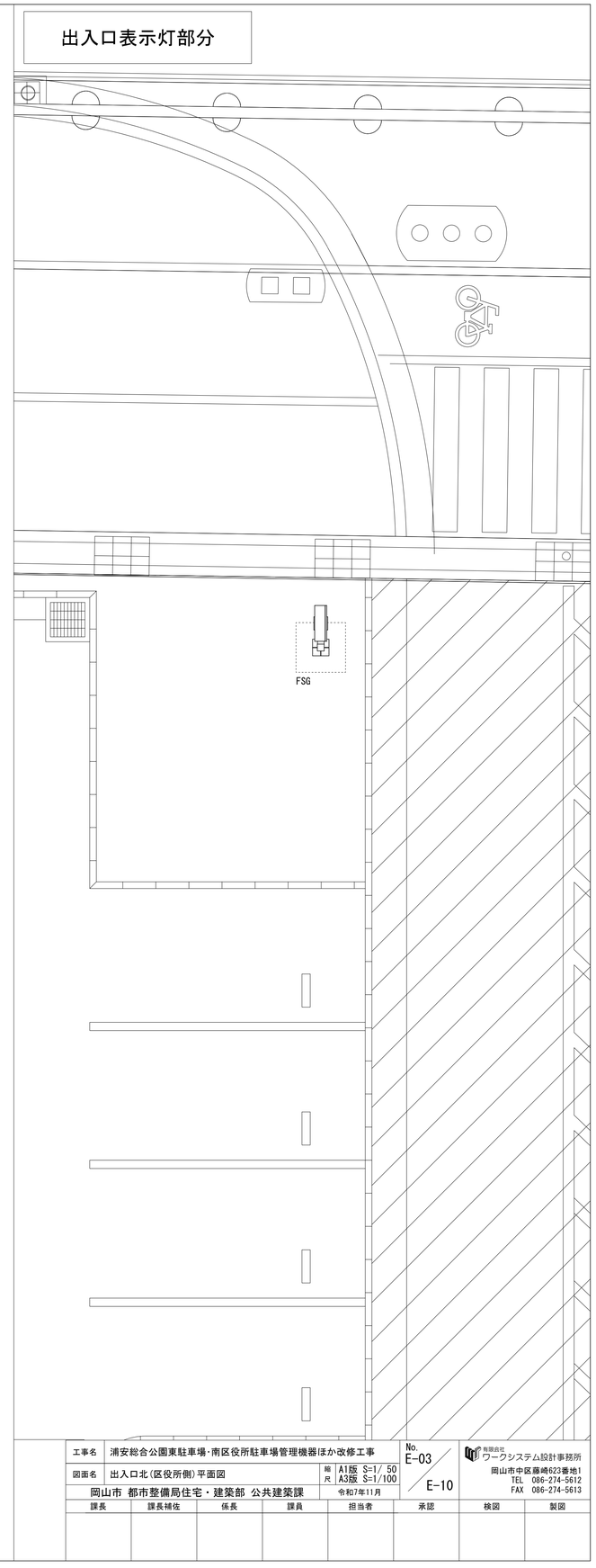

工事名	浦安総合公園東駐車場・南区役所駐車場管理機器ほか改修工事				No. E-03 / E-10	有限会社 ワークシステム設計事務所 岡山市中区藤崎623番地1 TEL 086-274-5612 FAX 086-274-5613	
図面名	出入口北(区役所側)平面図			縮尺 A1版 S=1/ 50 A3版 S=1/100			
岡山市 都市整備局住宅・建築部 公共建築課				令和7年11月			
課長	課長補佐	係長	課員	担当者	承認	検図	製図

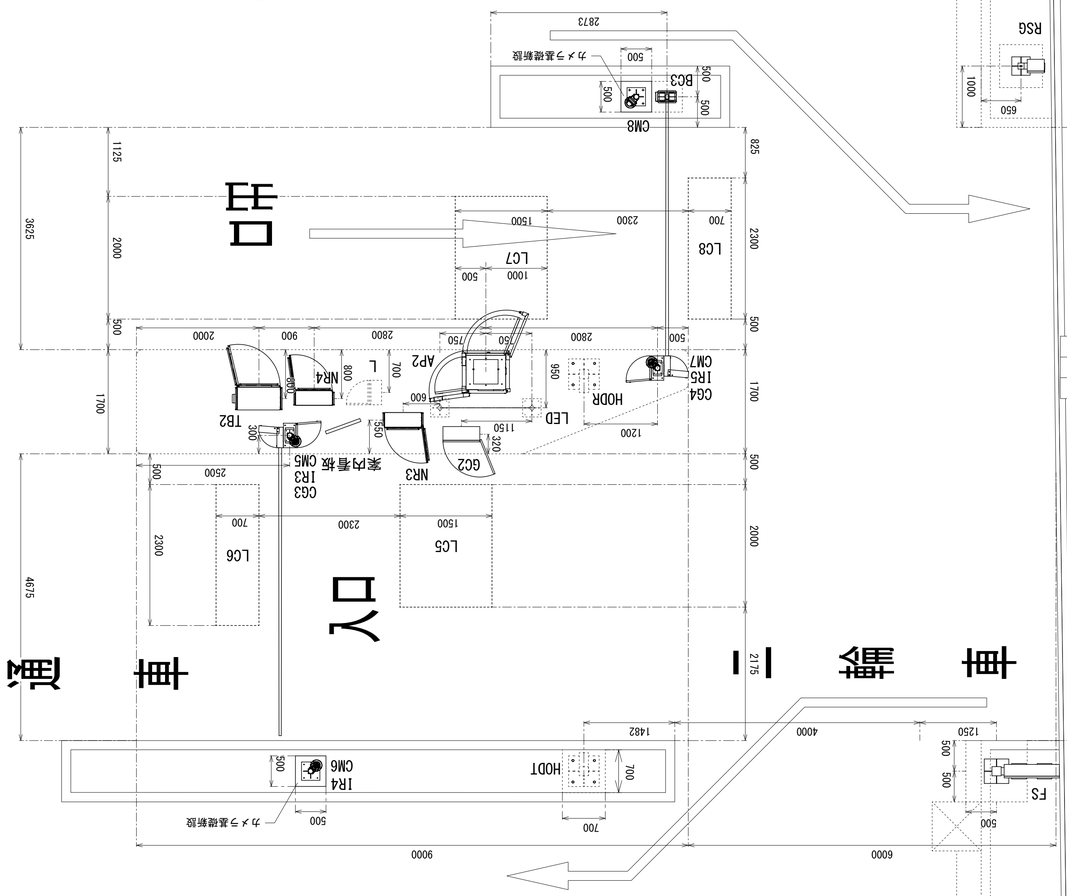

記号	機器名称	数量	備考
AP	全自動精算機	1	AP-700
CG	カーゲート	2	GT-652
BC	バーキャッチャ	1	
CM	車番認識カメラ	4	
IR	赤外線照明付	3	
NR	車番認識装置制御盤	2	NR-300
HODR/HODT	高さセンサ	1	既設存置
LED	LED照明	1	
LC	ループコイル	4	既設存置
TB	中継盤	1	
GC	ゲート制御盤	1	
FS	出入口表示灯	1	
RSG	出庫注意灯	1	
L	分電盤	1	既設存置

破線は既設存置とし、実線は撤去及び更新とする。

×は撤去とする
配線撤去後、配管等はモルタル等で埋めること。

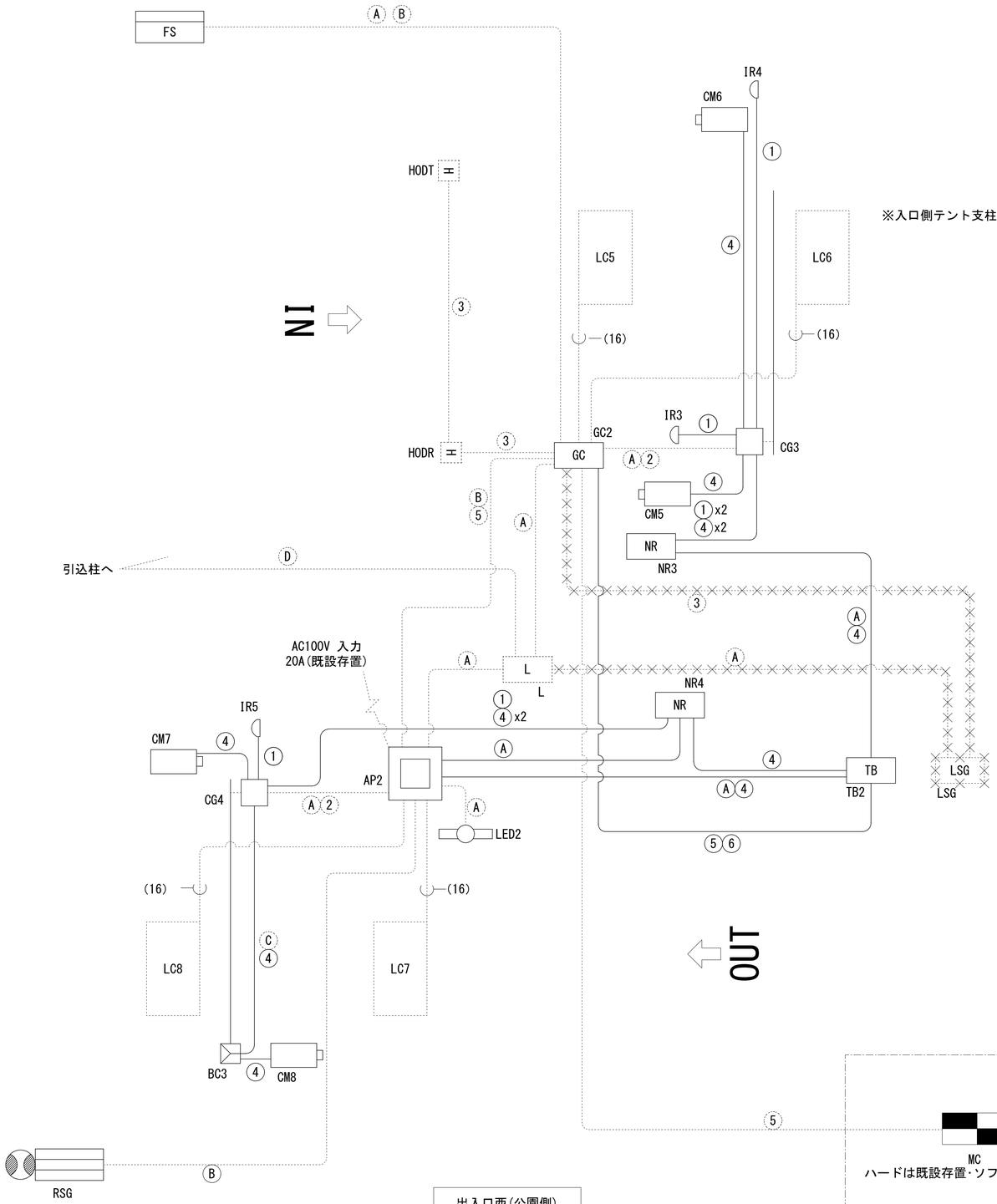

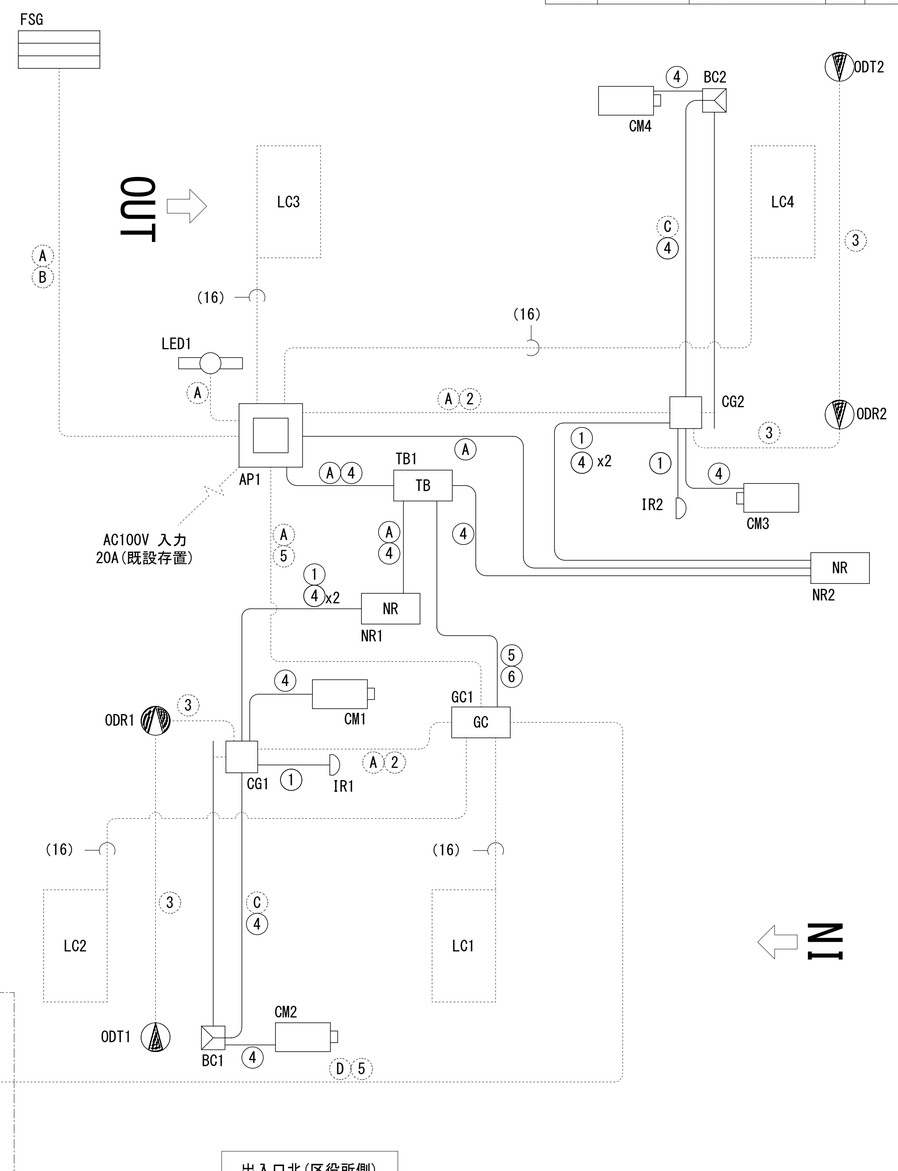

MC
ハードは既設存置・ソフトは更新とする

出入口西(公園側)

区役所1階(守衛・宿日直室)

出入口北(区役所側)

※入口側テント支柱、テントは撤去、出口側テントは張替更新とする。(北・西出入口共)

〈配管・配線 凡例〉

- (A) EM−CE2.0sq−3C
- (B) EM−CEE2.0sq−5C
- (C) EM−CEE2.0sq−7C
- (D) EM−CE5.5sq−2C

- (1) EM−ECTF1.25sq−2C
- (2) EM−CPEE0.9−5P
- (3) EM−AE1.2−6C
- (4) EM−UTPケーブル(cat6)
- (5) EM−CPEE1.2−3P
- (6) EM−CPEE0.9−10P

シンボル	記号	機器名称	数量	備考
	AP	全自動精算機	2	AP-700
	CG	カーゲート	4	GT-652
	BC	バーキャッチャ	3	
	CM	車番認識カメラ	8	
	IR	赤外線照明付	5	
NR	NR	車番認識装置制御盤	4	NR-300
	ODR/ODT	光電センサ	2	既設存置
H	HODR/HODT	高さセンサ	1	既設存置
	LED	LED照明	2	
	LC	ループコイル	8	既設存置
TB	TB	中継盤	2	
GC	GC	ゲート制御盤	2	
	FSG	満空表示灯	1	
	FS	出入口表示灯	1	
	RSG	出庫注意灯	1	
LSG	LSG	誘導看板	1	撤去
L	L	分電盤	1	既設存置
	MC	監視盤	1	既設存置(ソフト更新)

工事名	浦安総合公園東駐車場・南区役所駐車場管理機器ほか改修工事				No. E-05 / E-10	有限会社 ワークシステム設計事務所 岡山市中区藤崎623番地1 TEL 086-274-5612 FAX 086-274-5613	
図面名	駐車場管制設備 系統図			縮尺 NO SCALE			
岡山市 都市整備局住宅・建築部 公共建築課				令和7年11月			
課長	課長補佐	係長	課員	担当者	承認	検図	製図

破線は既設存置とし、実線は撤去及び更新とする。

出入口西（公園側）

【新設】

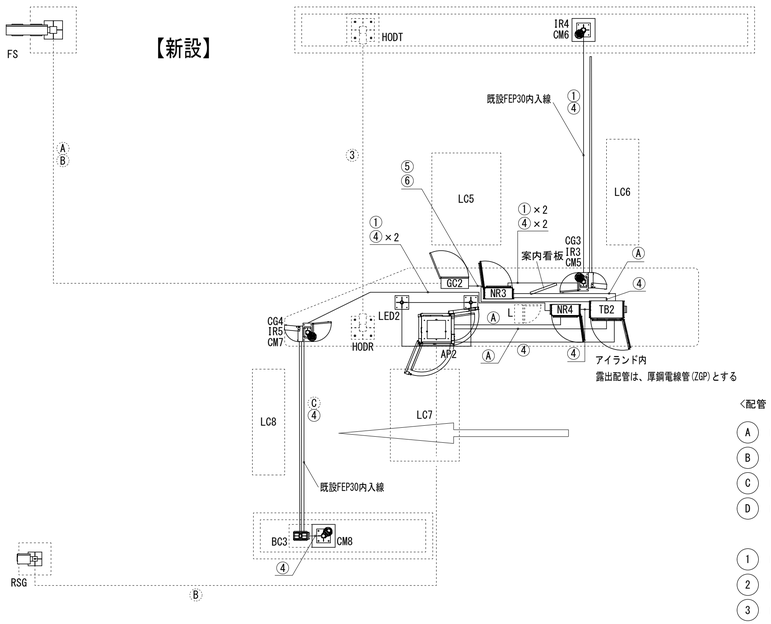

〈配管・配線 凡例〉

- Ⓐ EM－CE2.0sq－3C
- Ⓑ EM－CEE2.0sq－5C
- Ⓒ EM－CEE2.0sq－7C
- Ⓓ EM－CE5.5sq－2C

- ① EM－ECTF1.25sq－2C
- ② EM－CPEE0.9－5P
- ③ EM－AE1.2－6C
- ④ EM－UTPケーブル（cat6）
- ⑤ EM－CPEE1.2－3P
- ⑥ EM－CPEE0.9－10P

【既設】

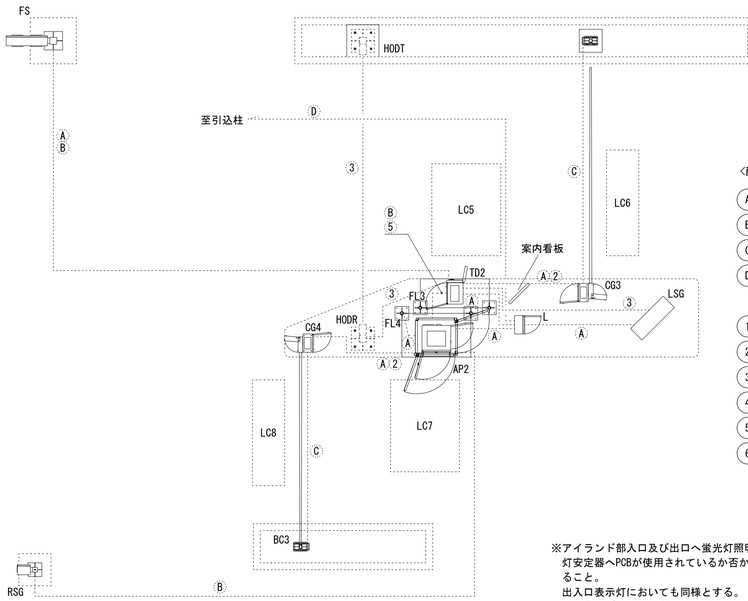

〈配管・配線 凡例〉

- Ⓐ EM－CE2.0sq－3C
- Ⓑ EM－CEE2.0sq－5C
- Ⓒ EM－CEE2.0sq－7C
- Ⓓ EM－CE5.5sq－2C

- ① EM－ECTF1.25sq－2C
- ② EM－CPEE0.9－5P
- ③ EM－AE1.2－6C
- ④ EM－UTPケーブル（cat6）
- ⑤ EM－CPEE1.2－3P
- ⑥ EM－CPEE0.9－10P

※アイランド部入口及び出口へ蛍光灯照明器具があり今回撤去となるが蛍光灯安定器へPCBが使用されているか否か調査し適切に処分し監督員へ報告すること。
出入口表示灯においても同様とする。
蛍光ランプは水銀が使用されているため、適切な処置を行い処分すること。

破線は既設存置とし、実線は撤去及び更新とする。

出入口北（区役所側）

【新設】

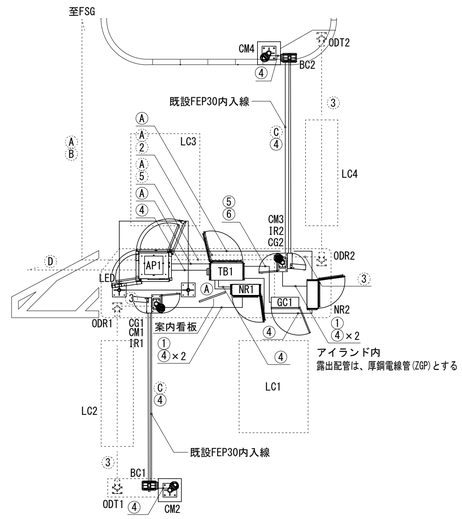

〈配管・配線 凡例〉

- Ⓐ EM－CE2.0sq－3C
- Ⓑ EM－CEE2.0sq－5C
- Ⓒ EM－CEE2.0sq－7C
- Ⓓ EM－CE5.5sq－2C

- ① EM－ECTF1.25sq－2C
- ② EM－CPEE0.9－5P
- ③ EM－AE1.2－6C
- ④ EM－UTPケーブル（cat6）
- ⑤ EM－CPEE1.2－3P
- ⑥ EM－CPEE0.9－10P

【既設】

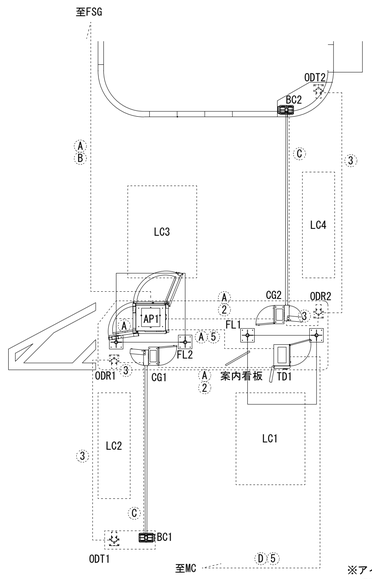

〈配管・配線 凡例〉

- Ⓐ EM－CE2.0sq－3C
- Ⓑ EM－CEE2.0sq－5C
- Ⓒ EM－CEE2.0sq－7C
- Ⓓ EM－CE5.5sq－2C

- ① EM－ECTF1.25sq－2C
- ② EM－CPEE0.9－5P
- ③ EM－AE1.2－6C
- ④ EM－UTPケーブル（cat6）
- ⑤ EM－CPEE1.2－3P
- ⑥ EM－CPEE0.9－10P

※アイランド部入口及び出口へ蛍光灯照明器具があり今回撤去となるが蛍光灯安定器へPCBが使用されているか否か調査し適切に処分し監督員へ報告すること。
満空表示灯においても同様とする。
蛍光ランプは水銀が使用されているため、適切な処置を行い処分すること。

撤去又は取外しした照明器具の安定器等については、PCB使用の有無を調査のうえ、
リストおよび型番等の分かる写真を添付した報告書を提出し、監督員の承諾を得て引渡し又は処分すること。
なお、電路から取り外したPCB使用機器は特別管理産業廃棄物にあたるので、
法律に従いPCB廃棄物の飛散・流出・地下浸透・悪臭発生の防止措置を講じ「PCB汚染物」の標示をすること。
保管場所については、監督員の指示に従うこと

工事名	浦安総合公園東駐車場・南区役所駐車場管理機器ほか改修工事				No. E-06 / E-10	有限会社 ワークシステム設計事務所 岡山市中区藤崎623番地1 TEL 086-274-5612 FAX 086-274-5613	
図面名	駐車場管制設備 配管配線図			縮尺 NO SCALE			
岡山市 都市整備局住宅・建築部 公共建築課				令和7年11月			
課長	課長補佐	係長	課員	担当者	承認	検図	製図

AP 全自動精算機(防犯ベルト付) 2台

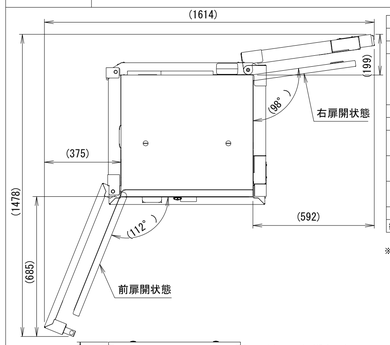

項　目	仕　様
型　名	AP-700-B-N-1
形　状	屋外自立型(防雨構造)
材　質	本体：鋼板製2.3ｔ 扉：鋼板製2.3ｔ チャンネルベース：鋼板製3.2ｔ 前面パネル：アクリル製2.0ｔ
表面処理	ポリエステル樹脂系粉体塗装(テクスチャー)
塗 装 色	シルバー
環境条件	温度：-10℃～+40℃　(結露なきこと) 湿度：10～90%ＲＨ　(結露なきこと)
入力電源	AC100V±10%　50/60Hz 1φ2W D種接地
消費電力	待機時：180ＶＡ以下(ヒータOFF時) 最大：481ＶＡ以下(ヒータON時)(漏洩地分岐を除く)
質　量	270kg以下(オプション除く)
指定なき公差	JIS B 0405-v

※決済方法：現金・クレジット・電子マネー・ＱＲコード

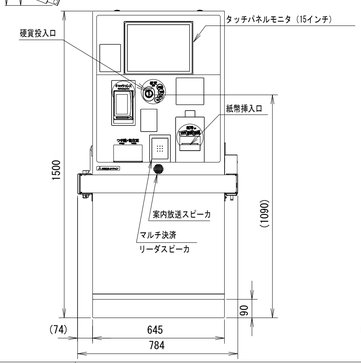

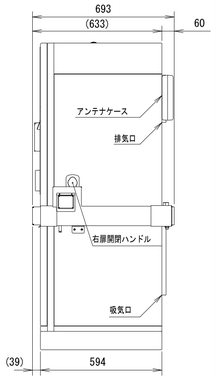

BC バーキャッチャ 3台

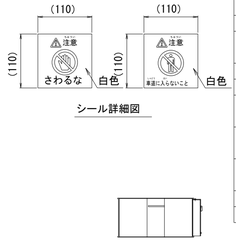

シール詳細図

項　目	仕　様
型　名	CT-600
形　状	屋外自立型（防雨構造）
材　質	ボックス：鋼板製1.6t 支持台：鋼板製3.2t
表面処理	ポリエステル樹脂系粉体塗装(テクスチャー)
塗 装 色	シルバー
環境条件	温度：-20℃～+50℃（結露なきこと） 湿度：10～90%ＲＨ（結露なきこと）
入力電源	AC100V±10%　50/60Hz 1φ2W D種接地
消費電力	待機時：15VA以下 最大：60VA以下
質　量	20Kg以下
指定なき公差	JIS B 0405-v

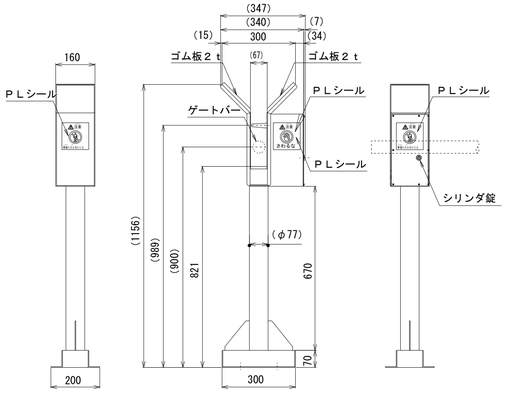

TB 中継盤 2台

項目	仕　様
形状	屋外自立型（防雨構造）
材質	本体：鋼板製　1．6ｔ チャンネルベース：鋼板製　3.2t
表面処理	粉体塗装
塗装色	マンセル2.5Y9／1(クリーム)
環境条件	動作温度：-10℃～+40℃ 動作湿度：40～80%Rh(結露なきこと)
入力電源	AC100V±10%　50/60Hz±5% 1φ2W D種接地
消費電力	300VA以下(外部供給分除く)
質量	100Kg以下
指定なき寸法許容差	JIS B 0405-v

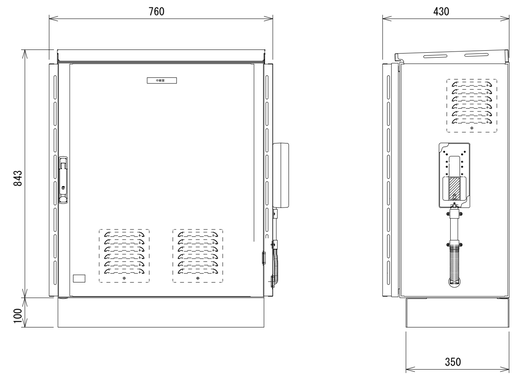

GC ゲート制御盤 2台

項　目	仕　様
形　状	屋外自立型（防雨構造）
材　質	本体：鋼板製　1．6ｔ チャンネルベース：鋼板製　3.2t
表面処理	粉体塗装
塗装色	マンセル5Y7／1(ライトベージュ)
環境条件	温度：-10℃～+40℃(結露なきこと) 湿度：30～80%Rh(結露なきこと)
入力電源	AC100V±10%　50/60Hz 1φ2W D種接地
質　量	100kｇ以下(オプション除く)
指定なき寸法許容差	JIS B 0405-v

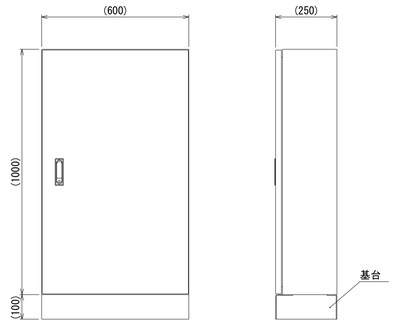

NR 車番認識装置制御盤 4台

項　目	仕　様
型　名	NR-300-2
形　状	屋外自立型(防雨構造)
材　質	本体：鋼板製　1．6ｔ 遮光板：鋼板製　0．8ｔ チャンネルベース：鋼板製　3.2t
表面処理	ポリエステル樹脂系粉体塗装
塗装色	マンセル2.5Y9／1半艶(クリーム)
環境条件	温度：-10℃～+40℃(結露なきこと) 湿度：30～80%Rh(結露なきこと)
入力電源	AC100V±10%　50/60Hz 1φ2W D種接地
消費電力	待機時：220VA以下(ヒータOFF時) 最大：350VA以下(ヒータON時)
質　量	115kｇ以下(オプション除く)
指定なき寸法許容差	JIS B 0405-v

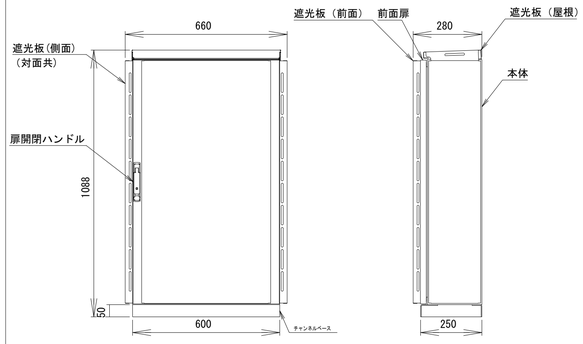

QV QRCサービス券発行機 1台

項　目	仕　様
型　名	QV-200
形　状	卓上型
材　質	樹脂製(外装ケース)
筐体色	全体:PANTONE Cool Gray 1C(白) 前面:PANTONE Cool Gray 10C(グレー)
入力電源	AC100V±10%　50/60Hz
消費電力	待機時：15VA以下 最　大：200VA以下(印刷時)
使用条件	温度範囲：+5℃～+40℃ 湿度範囲：20～80%Rh(結露なきこと)
質　量	1.7kg以下
指定なき公差	JISB 0405-V

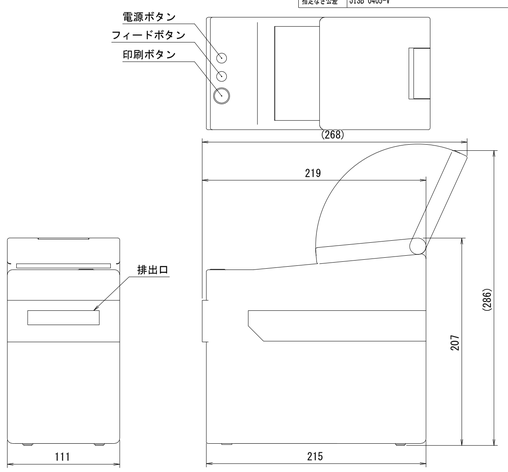

工事名	浦安総合公園東駐車場・南区役所駐車場管理機器ほか改修工事		No. E-07 / E-10	有限会社 ワークシステム設計事務所 岡山市中区藤崎623番地1 TEL 086-274-5612 FAX 086-274-5613
図面名	駐車場管制機器参考姿図1	縮尺 NO SCALE		
岡山市 都市整備局住宅・建築部 公共建築課		令和7年11月		

課長	課長補佐	係長	課員	担当者	承認	検図	製図

CG1/CM1/IR1　カーゲート（4mバー）・車番認識カメラ・赤外線照明　1台

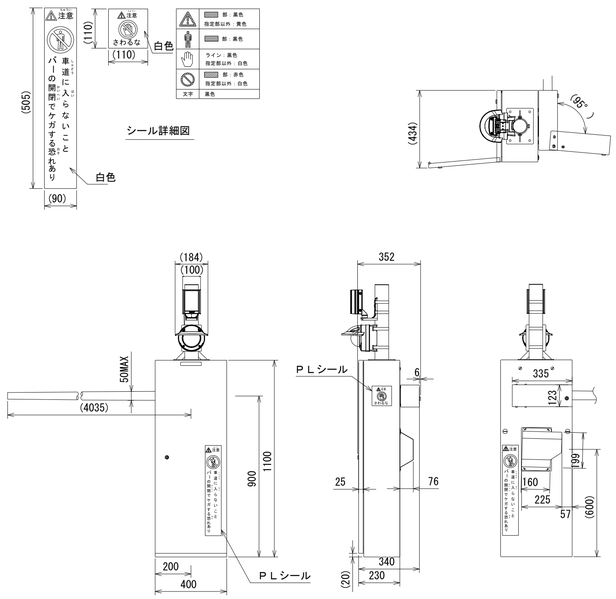

カーゲート

項　目	仕　　様
型　名	GT-652
形　状	屋外自立型（防雨構造）（右設置ストレート型）
材　質	鋼板製2.3t
表面処理	ポリエステル樹脂系粉体塗装（テクスチャー）
塗装色	シルバー
環境条件	温度：0℃～40℃　（結露なきこと）
	湿度：10～90%Ｒｈ　（結露なきこと）
入力電源	AC100V±10%　50/60Hz
	D種接地
消費電力	待機時：30VA以下
	最大　：200VA以下
質　量	70kg以下（ゲートバーを除く）
ゲートバー	グラスファイバー　5Mストレート型（1.8kg以下）
指定なき公差	ＪＩＳ Ｂ ０４０５－ｖ

車番認識カメラ

項　目	仕　　様
色	白色
環境条件	温度：-10℃～+40℃(結露なきこと)(動作時)
	湿度：30～80%Ｒｈ(結露なきこと)(動作時)
入力電源	PoweroverEthernet(PoE)
	IEEE802.3af/802.3atType1Class3
消費電力	標準：10VA以下
	最大：20VA以下
質　量	1.0kg以下
指定なき公差	JIS B 0405-v

赤外線照明

項　目	仕　　様
型　式	VAR2-14-1
波　長	850nm
照射距離 D×W	95m
電源電圧	AC/DC12~24V
消費電力	13W
質　量	950g
使用温度・湿度	-50℃～+50℃/10%～90%RH（但し、結露なきこと）
ケーブル長	約2.5ｍ(ケーブル太さ5.6mm)
保護等級	IP66

CG2/CM3/IR2・CG4/CM7/IR5 CG3/CM5/IR3　カーゲート（5mバー）・車番認識カメラ・赤外線照明　3台

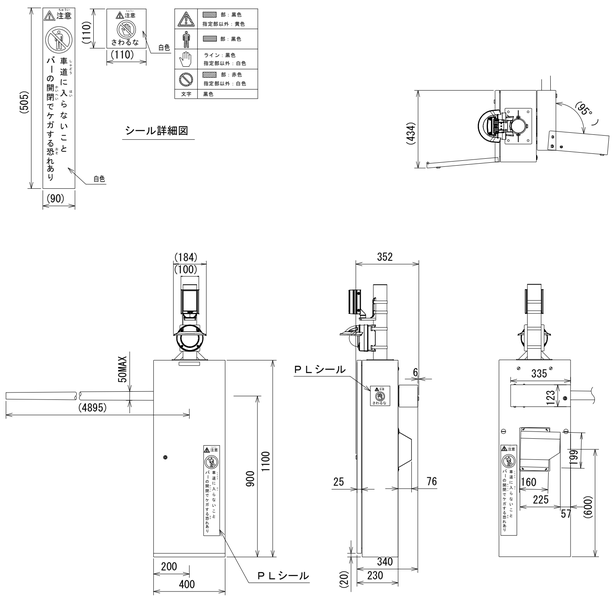

カーゲート

項　目	仕　　様
型　名	GT-652
形　状	屋外自立型（防雨構造）（右設置ストレート型）
材　質	鋼板製2.3t
表面処理	ポリエステル樹脂系粉体塗装（テクスチャー）
塗装色	シルバー
環境条件	温度：0℃～40℃　（結露なきこと）
	湿度：10～90%Ｒｈ　（結露なきこと）
入力電源	AC100V±10%　50/60Hz
	D種接地
消費電力	待機時：30VA以下
	最大　：200VA以下
質　量	70kg以下（ゲートバーを除く）
ゲートバー	グラスファイバー　5Mストレート型（1.8kg以下）
指定なき公差	ＪＩＳ Ｂ ０４０５－ｖ

車番認識カメラ

項　目	仕　　様
色	白色
環境条件	温度：-10℃～+40℃(結露なきこと)(動作時)
	湿度：30～80%Ｒｈ(結露なきこと)(動作時)
入力電源	PoweroverEthernet(PoE)
	IEEE802.3af/802.3atType1Class3
消費電力	標準：10VA以下
	最大：20VA以下
質　量	1.0kg以下
指定なき公差	JIS B 0405-v

赤外線照明

項　目	仕　　様
型　式	VAR2-14-1
波　長	850nm
照射距離 D×W	95m
電源電圧	AC/DC12~24V
消費電力	13W
質　量	950g
使用温度・湿度	-50℃～+50℃/10%～90%RH（但し、結露なきこと）
ケーブル長	約2.5ｍ(ケーブル太さ5.6mm)
保護等級	IP66

CM2/4/8　車番認識カメラ　3台

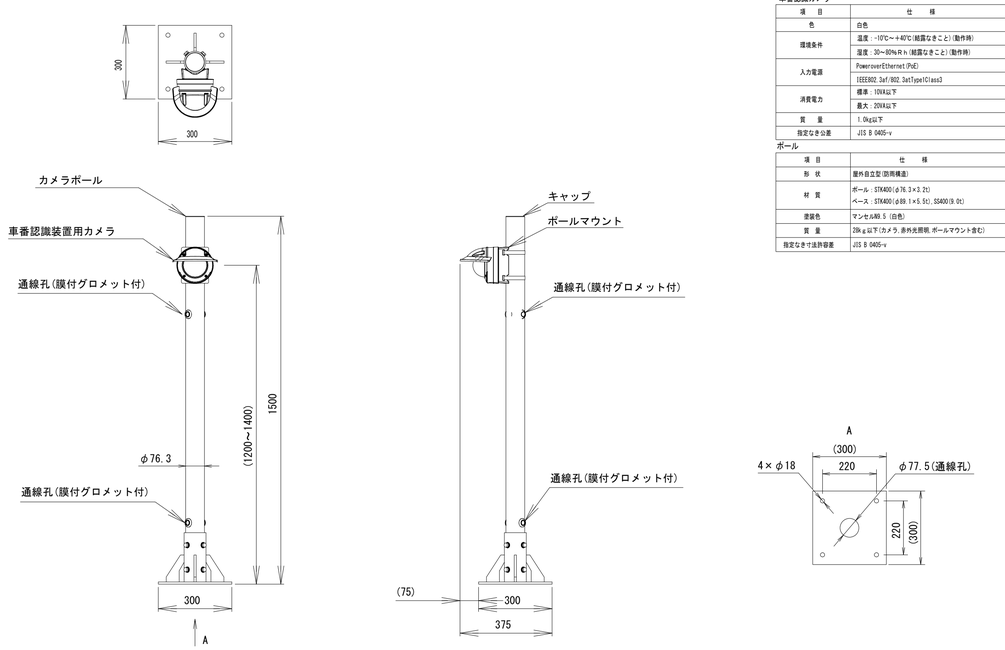

車番認識カメラ

項　目	仕　　様
色	白色
環境条件	温度：-10℃～+40℃(結露なきこと)(動作時)
	湿度：30～80%Ｒｈ(結露なきこと)(動作時)
入力電源	PoweroverEthernet(PoE)
	IEEE802.3af/802.3atType1Class3
消費電力	標準：10VA以下
	最大：20VA以下
質　量	1.0kg以下
指定なき公差	JIS B 0405-v

ポール

項　目	仕　　様
形　状	屋外自立型(防雨構造)
材　質	ポール：STK400(φ76.3×3.2t) ベース：STK400(φ89.1×5.5t)、SS400(9.0t)
塗装色	マンセル4N-5（白色）
質　量	28kg以下(カメラ、赤外光照明、ポールマウント含む)
指定なき寸法許容差	JIS B 0405-v

CM6/IR4　車番認識カメラ・赤外線照明　1台

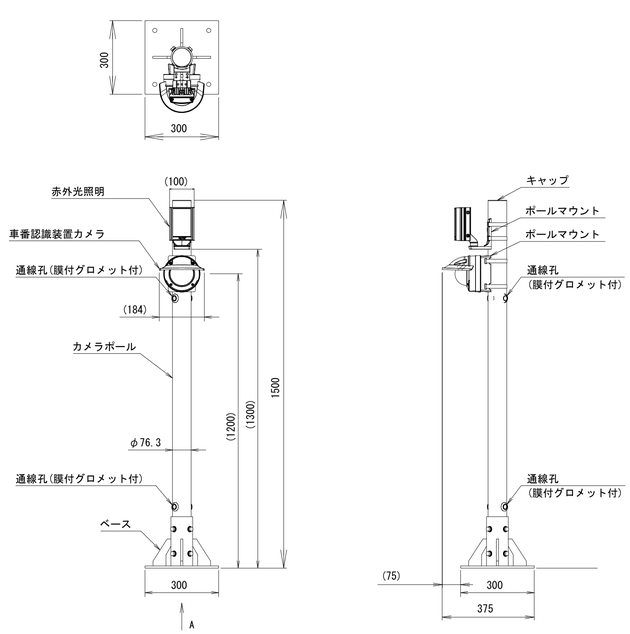

車番認識カメラ

項　目	仕　　様
色	白色
環境条件	温度：-10℃～+40℃(結露なきこと)(動作時)
	湿度：30～80%Ｒｈ(結露なきこと)(動作時)
入力電源	PoweroverEthernet(PoE)
	IEEE802.3af/802.3atType1Class3
消費電力	標準：10VA以下
	最大：20VA以下
質　量	1.0kg以下
指定なき公差	JIS B 0405-v

赤外線照明

項　目	仕　　様
型　式	VAR2-14-1
波　長	850nm
照射距離 D×W	95m
電源電圧	AC/DC12~24V
消費電力	13W
質　量	950g
使用温度・湿度	-50℃～+50℃/10%～90%RH（但し、結露なきこと）
ケーブル長	約2.5ｍ(ケーブル太さ5.6mm)
保護等級	IP66

ポール

項　目	仕　　様
形　状	屋外自立型(防雨構造)
材　質	ポール：STK400(φ76.3×3.2t) ベース：STK400(φ89.1×5.5t)、SS400(9.0t)
塗装色	マンセル4N-5（白色）
質　量	28kg以下(カメラ、赤外光照明、ポールマウント含む)
指定なき寸法許容差	JIS B 0405-v

工事名	浦安総合公園東駐車場・南区役所駐車場管理機器ほか改修工事				No. E-08 / E-10	有限会社 ワークシステム設計事務所	
図面名	駐車場管制機器参考姿図2			縮尺 NO SCALE		岡山市中区藤崎623番地1 TEL 086-274-5612 FAX 086-274-5613	
岡山市　都市整備局住宅・建築部　公共建築課				令和7年11月			
課長	課長補佐	係長	課員	担当者	承認	検図	製図

FS　出入口表示灯　1台

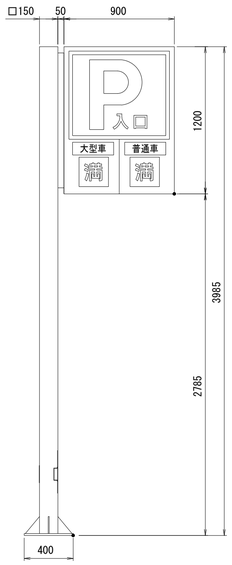

項目	仕様
形状	屋外自立ポール型　両面表示
	防雨構造　片面扉・右開き
材質	本　体：ＳＰＣＣ　ｔ１．６
	ポール：STK400　□１５０ｔ３．２
塗装仕様	アクリルウレタン樹脂焼付塗装
塗装色	シルバー8分ツヤ
表示	「P・入口」「大型車」「普通車」　青地に白文字
	蛍光灯LED×２
満空表示	LED240角 ×4個(両面)
	満：　赤文字
	空：　緑文字
環境条件	温　度：－１０℃～＋５０℃
	湿　度：１０～９０％Ｒ
入力条件	ＡＣ１００Ｖ±１０％５０／６０Ｈｚ
	１φ２Ｗ
質　量	２４０Ｋｇ以下
消費電力	１５０ＶＡ以下
指定なき公差	ＪＩＳ Ｂ４０５－ｖ

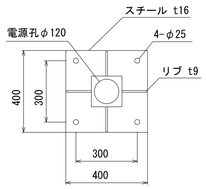

ベース部詳細

FSG　満空表示灯　1台

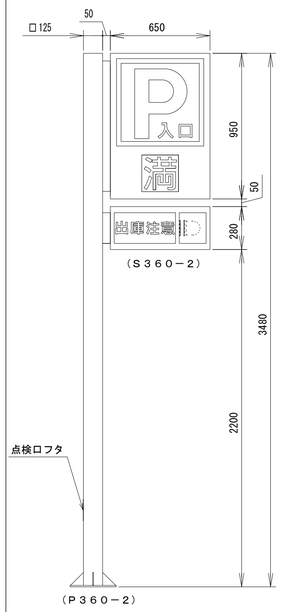

（Ｓ３６０－２）

（Ｐ３６０－２）

項目	仕様
形状	屋外自立ポール型（Ｓ３６０－２+Ｐ３６０－２）
	防雨構造　片面扉 右開き 両面表示
材質	本体：SPCC 1.6ｔ　　ネジ部：SUS
	ポール：STKR400　□125　3.2ｔ
塗装仕様	アクリルウレタン樹脂焼付塗装
塗装色	シルバー８分ツヤ有り
表示	「P・入口」青地に白文字
	蛍光灯LED×２
満空表示	満：赤
	空：緑
	LED240角×２個（両面）
出庫表示	「出庫注意」浮出文字
	黒地に赤文字点滅　常時黒色
	ミニクリプトン球LED×３
回転灯	LED仕様　黄色　ブザー付き
環境条件	温　度：－10℃～+50℃
	湿　度：10～90%Rh
入力条件	AC100V±10%　50/60Hｚ
	1φ2W　　D種接地
質　量	150Kg以下
消費電力	90VA以下
指定なき公差	JIS B405-v

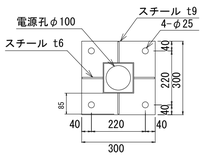

ベース部詳細

RSG　出庫注意灯　1台

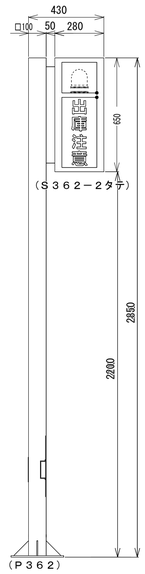

（Ｓ３６２－２タテ）

（Ｐ３６２）

項目	仕様
形状	屋外自立ポール型（S362-2+P362）
	防雨構造　片面扉・右開き　両面表示
材質	本体：鋼板製 1.6t　　ネジ部：SUS
	ポール：ＳＴＫＲ400　　□100 3.2t
塗装仕様	アクリルウレタン樹脂焼付塗装
塗装色	シルバー 8分ツヤ
出庫表示	「出庫注意」浮出文字
	黒字に赤文字点滅 常時黒色
	ミニクリプトン球 LED×3
回転灯	LED仕様　　黄色　ブザー付
環境条件	温度：-10℃～50℃
	湿度：10~90%Ｒｈ
入力条件	AC100V±10%　50/60Hz
	1φ2W D種接地
質　量	110Kg以下
消費電力	40VA以下
指定なき公差	ＪＩＳ Ｂ４０５－ｖ

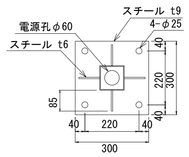

ベース部詳細

ー　案内看板(出入口北･区役所側)　1面

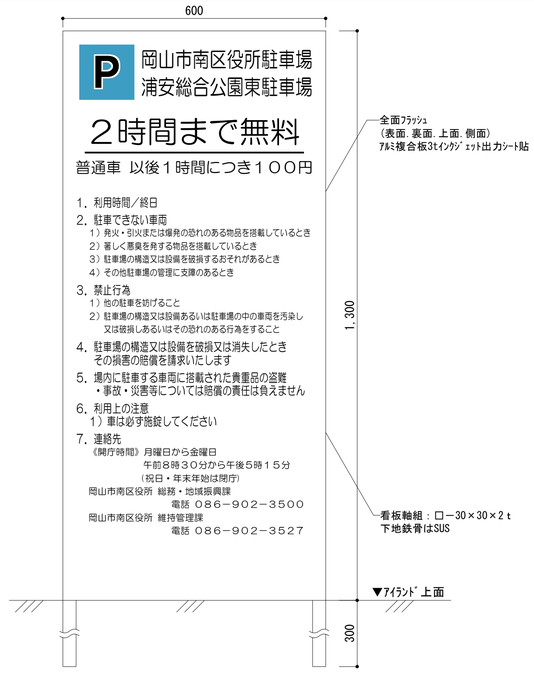

ー　案内看板(出入口西･公園側)　1面

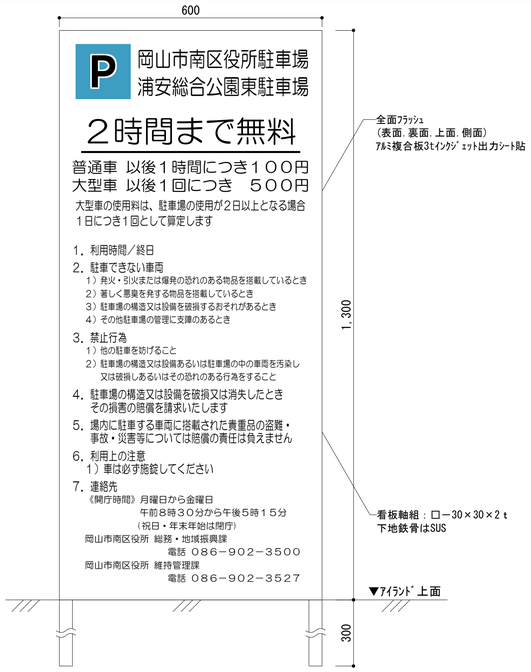

工事名	浦安総合公園東駐車場･南区役所駐車場管理機器ほか改修工事				No. E-09 / E-10	有限会社 ワークシステム設計事務所 岡山市中区藤崎623番地1 TEL 086-274-5612 FAX 086-274-5613	
図面名	駐車場管制機器参考姿図3			縮尺 NO SCALE			
岡山市 都市整備局住宅・建築部 公共建築課				令和7年11月			
課長	課長補佐	係長	課員	担当者	承認	検図	製図

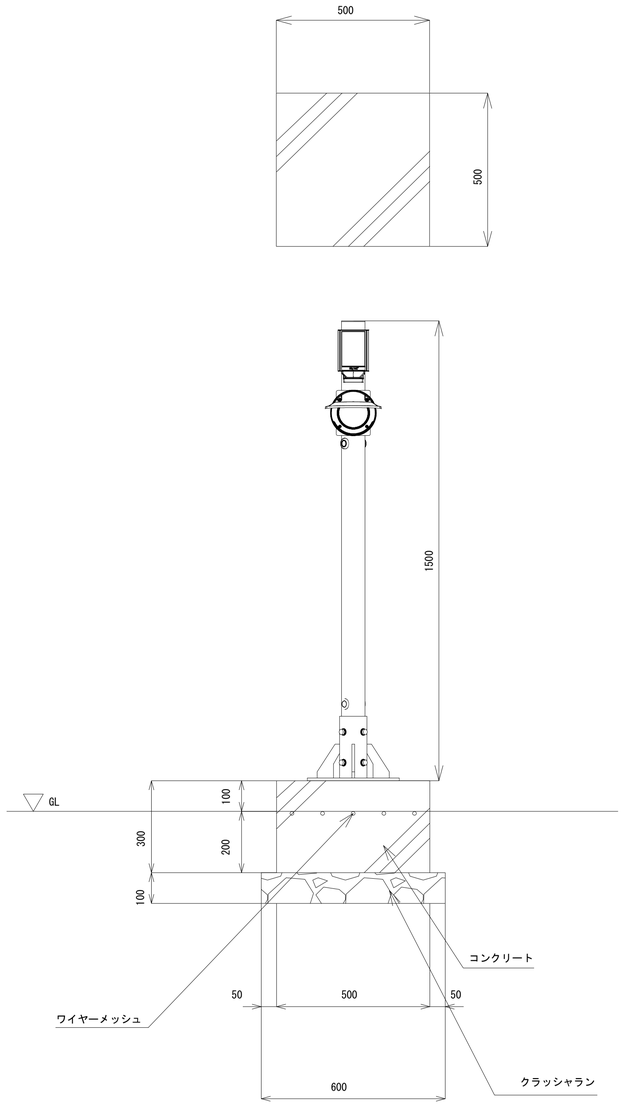

車番認識カメラ・赤外線照明立面図

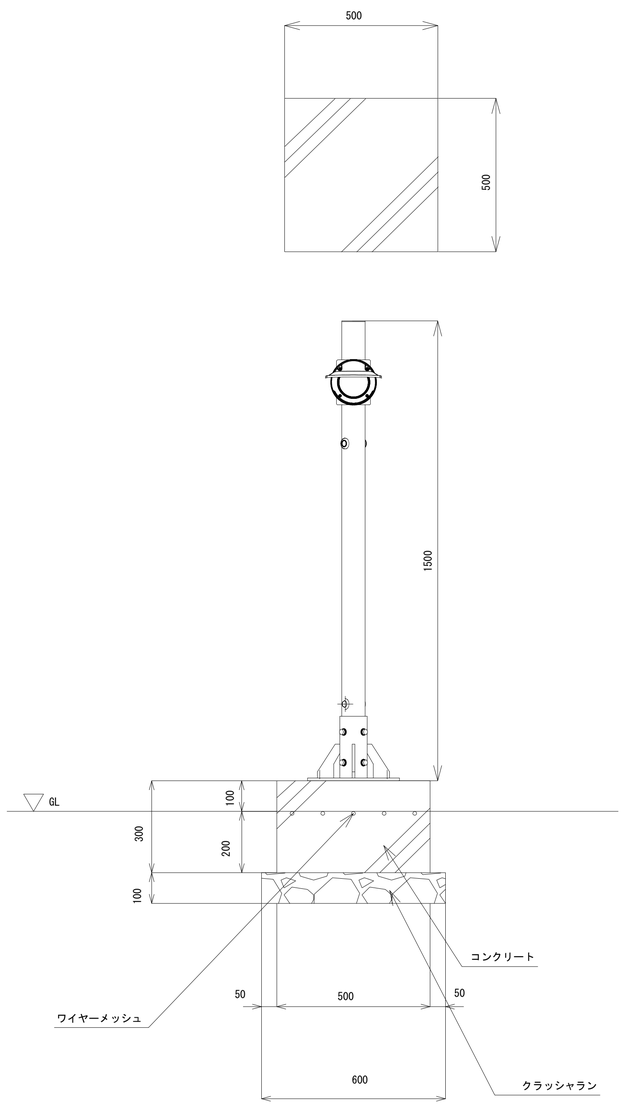

車番認識カメラ立面図

工事名	浦安総合公園東駐車場・南区役所駐車場管理機器ほか改修工事				No. E-10 / E-10	有限会社 ワークシステム設計事務所 岡山市中区藤崎623番地1 TEL 086-274-5612 FAX 086-274-5613	
図面名	車番認識カメラ 基礎詳細図		縮尺	A1版 S=1/10 A3版 S=1/20			
岡山市 都市整備局住宅・建築部 公共建築課				令和7年11月			
課長	課長補佐	係長	課員	担当者	承認	検図	製図